DeLÓ
SCELTI PER TE

COLONNE doccia

LINEA DOCCIA

COLONNE DOCCIA MULTIFUNZIONE

SELENE COLONNA DOCCIA MULTIFUNZIONE ALLUMINIO NERO OPACO

Colonna in alluminio (colore nero opaco) multifuzione anticalcare con miscelatore e **getto a cascata**. Senza copertura superiore.
Portata 10 litri/min a 2 bar.

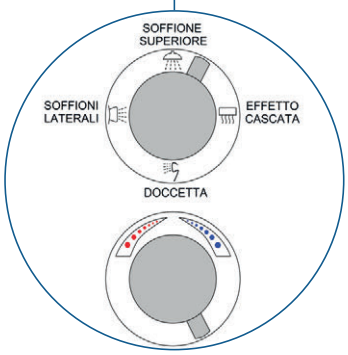

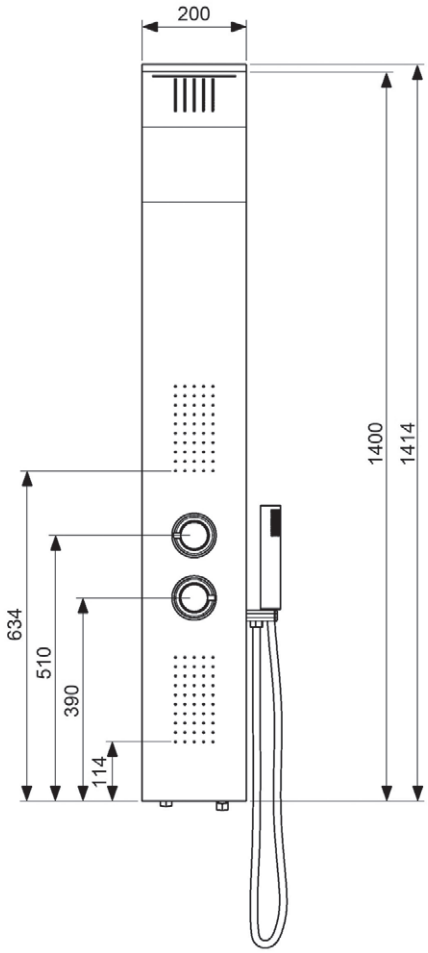

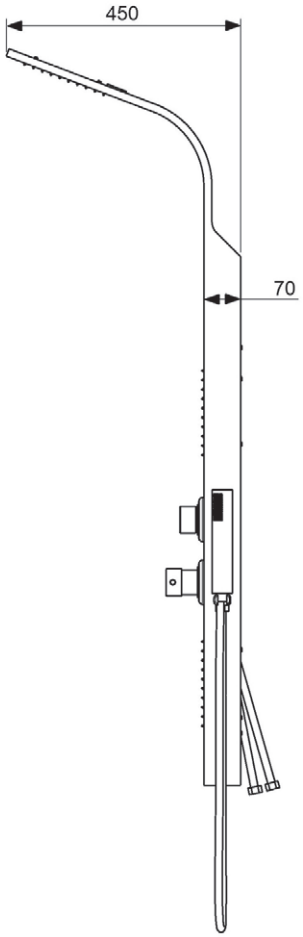

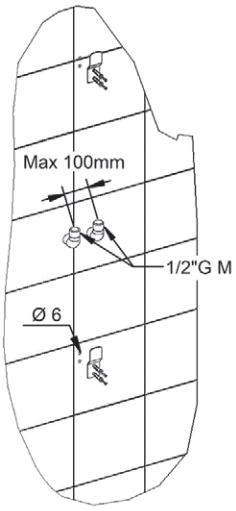

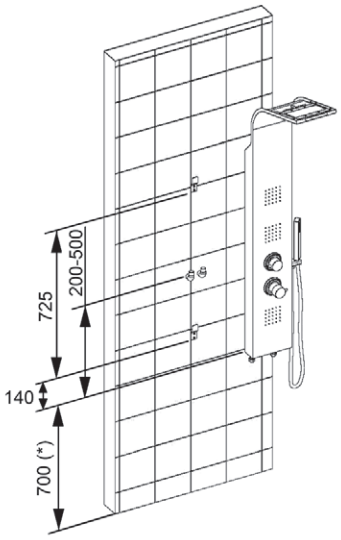

(*) Altezza consigliata da terra

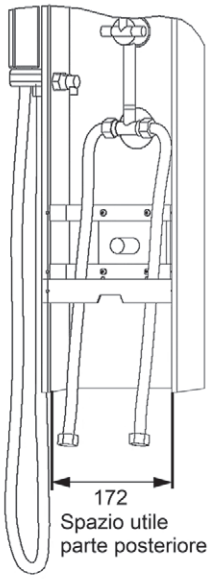

	codice	UM	min. ord. conf.	cat.	
●	**1350912**	NR	1	05	

SELENE COLONNA DOCCIA MULTIFUNZIONE ALLUMINIO BIANCO OPACO

Colonna in alluminio (colore bianco opaco) multifuzione anticalcare con miscelatore e **getto a cascata**. Senza copertura superiore.
Portata 10 litri/min a 2 bar.

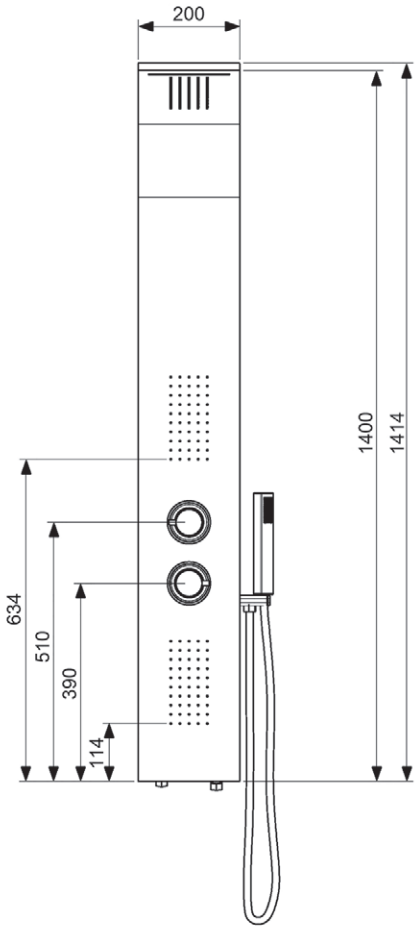

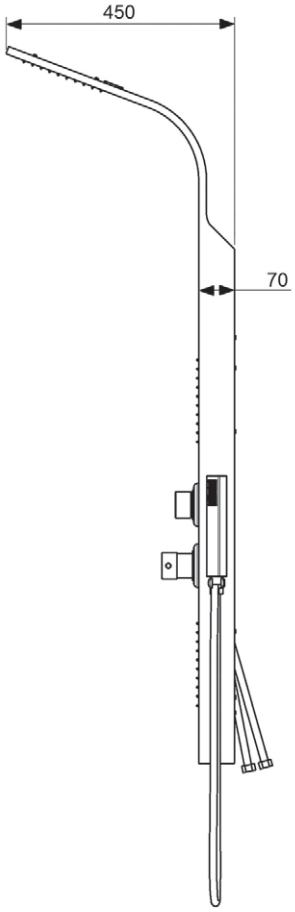

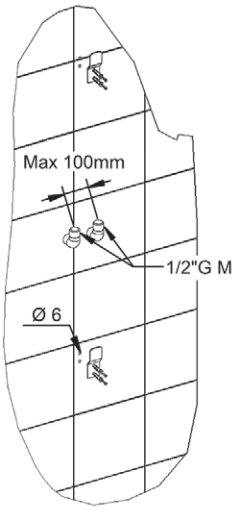

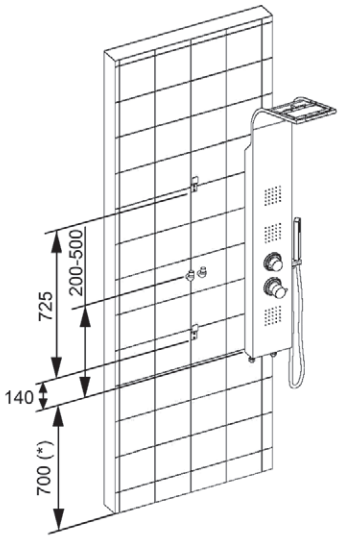

(*) Altezza consigliata da terra

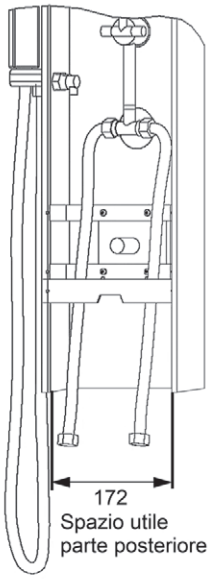

	codice	UM	min. ord. conf.	cat.
●	**1350903**	NR	1	05

LINEA DOCCIA

COLONNE DOCCIA MULTIFUNZIONE

AURORA COLONNA DOCCIA MULTIFUNZIONE ACCIAIO LUCIDO

Colonna in acciaio lucido multifunzione anticalcare con miscelatore e **getto a cascata**. Senza copertura superiore.
Portata 10 litri/min a 2 bar.

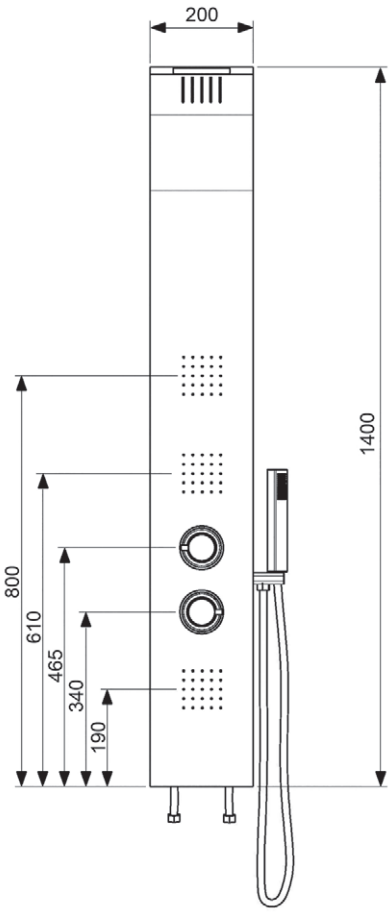

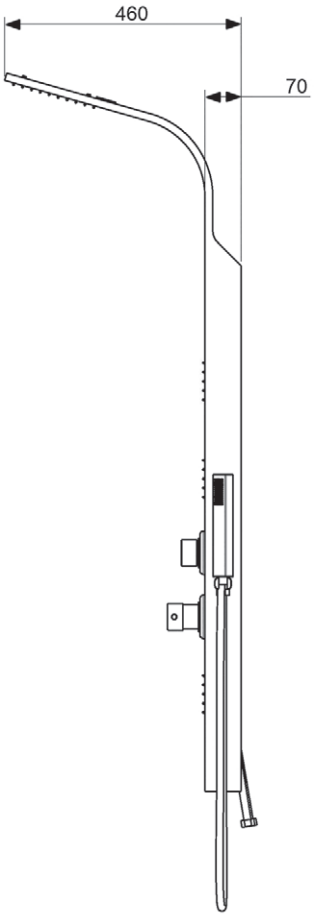

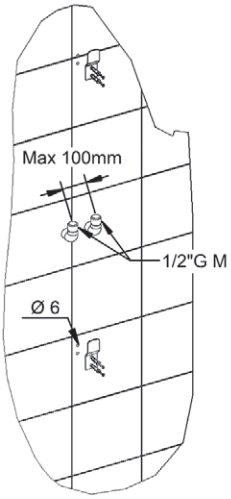

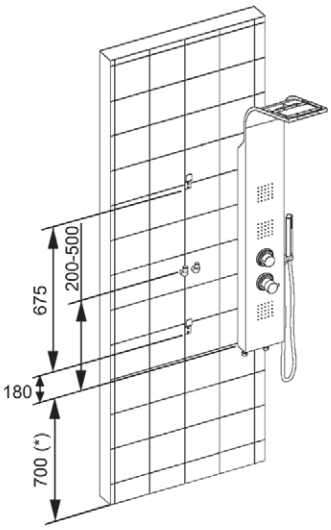

(*) Altezza consigliata da terra

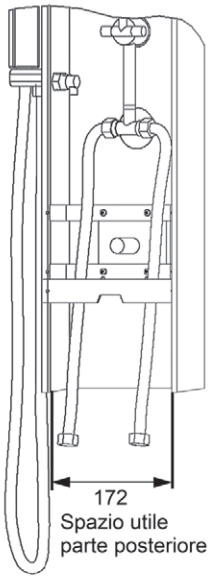

	codice	UM	min. ord. conf.	cat.	
●	**1350913**	NR	1	05	

IRIDE COLONNA DOCCIA MULTIFUNZIONE ACCIAIO LUCIDO

Colonna in acciaio lucido multifunzione anticalcare con miscelatore. Senza copertura superiore.
Portata 10 litri/min a 2 bar.

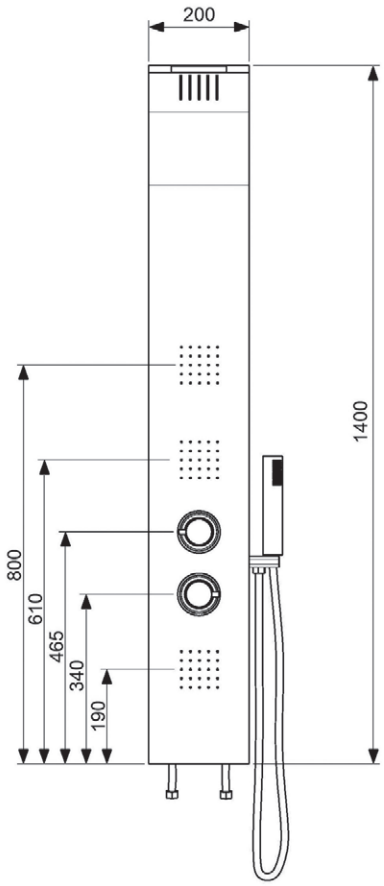

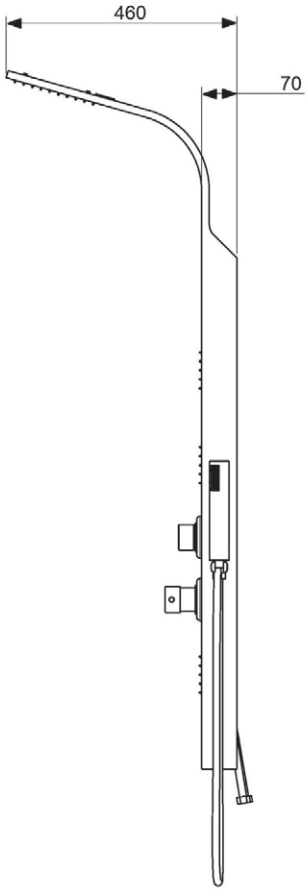

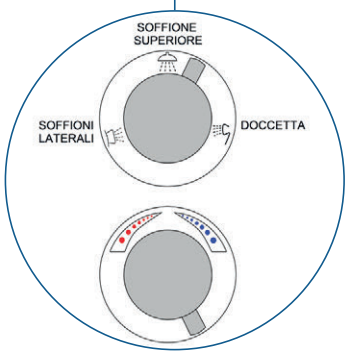

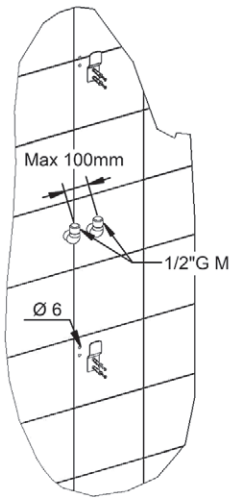

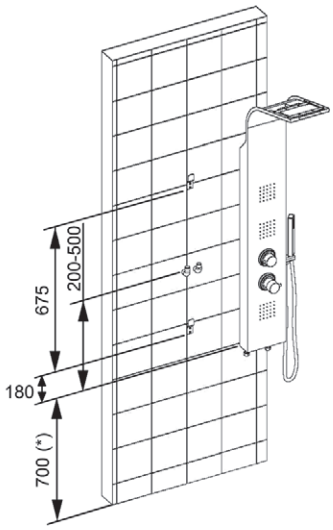

(*) Altezza consigliata da terra

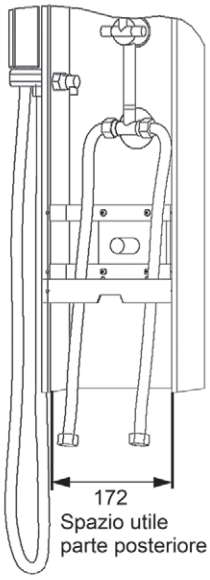

	codice	UM	min. ord. conf.	cat.	
●	1350902	NR	1	05	

LINEA DOCCIA

COLONNE DOCCIA MULTIFUNZIONE

MINERVA COLONNA DOCCIA MULTIFUNZIONE ACCIAIO LUCIDO

Colonna in acciaio lucido multifunzione anticalcare con miscelatore, senza soffioni laterali. Senza copertura superiore.
Portata 10 litri/min. a 2 bar.

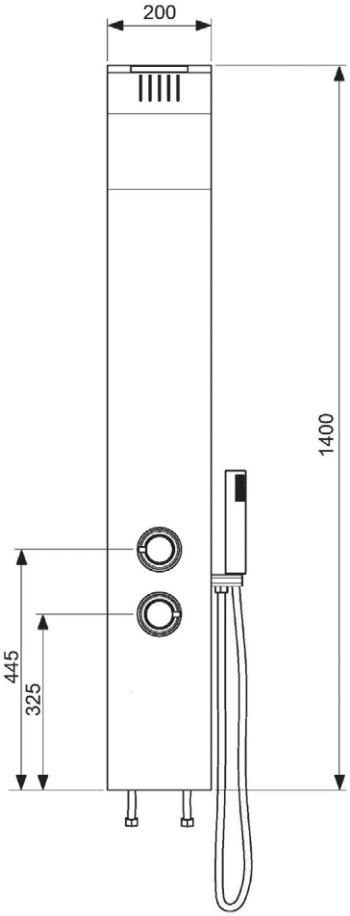

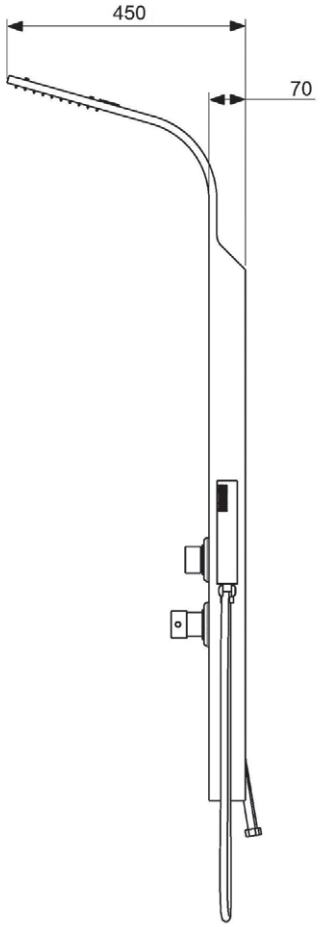

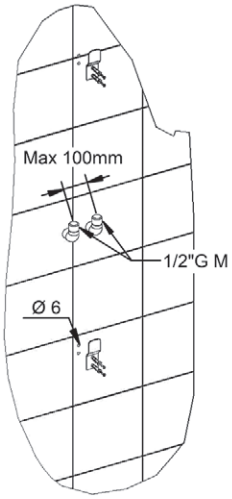

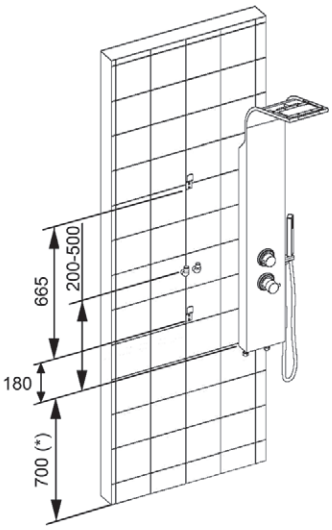

(*) Altezza consigliata da terra

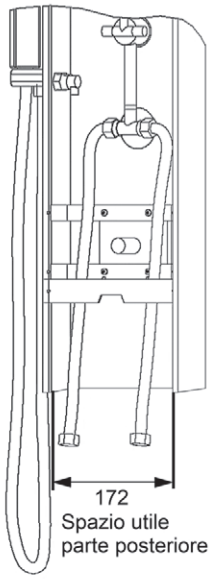

	codice	UM	min. ord. conf.	cat.	
●	**1350918**	NR	1	05	

DIANA COLONNA DOCCIA MULTIFUNZIONE ALLUMINIO NERO OPACO

Colonna in alluminio (colore nero opaco) multifuzione anticalcare con miscelatore e **getto a cascata**. Senza copertura superiore.
Portata 10 litri/min a 2 bar.

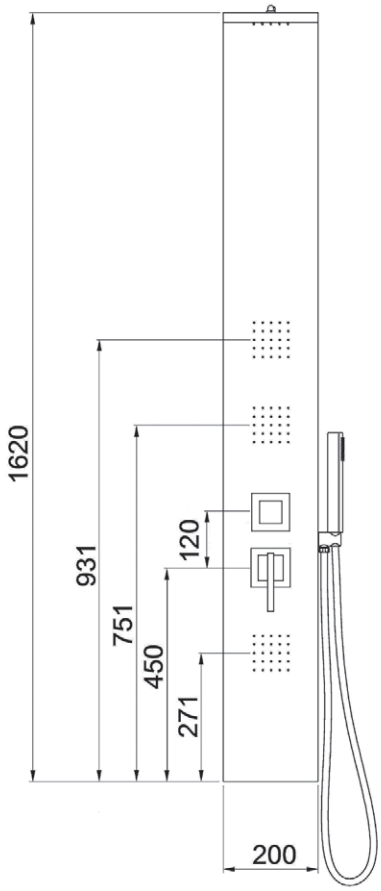

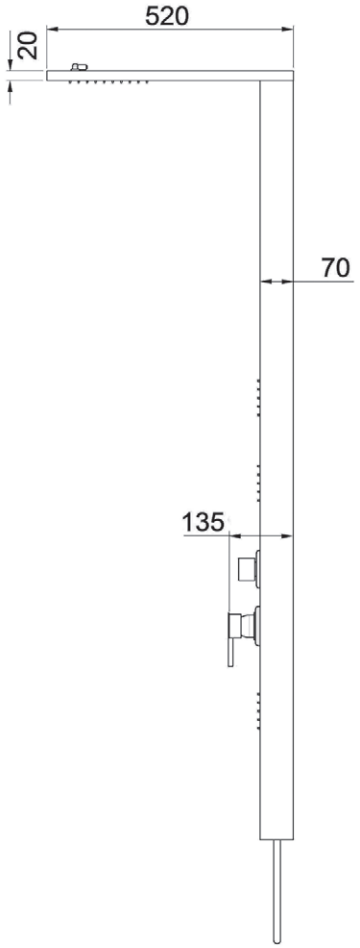

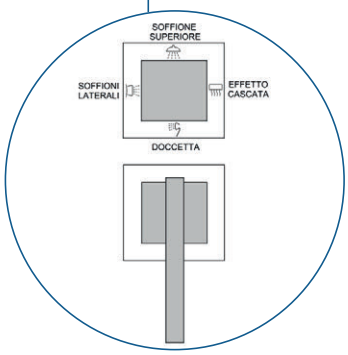

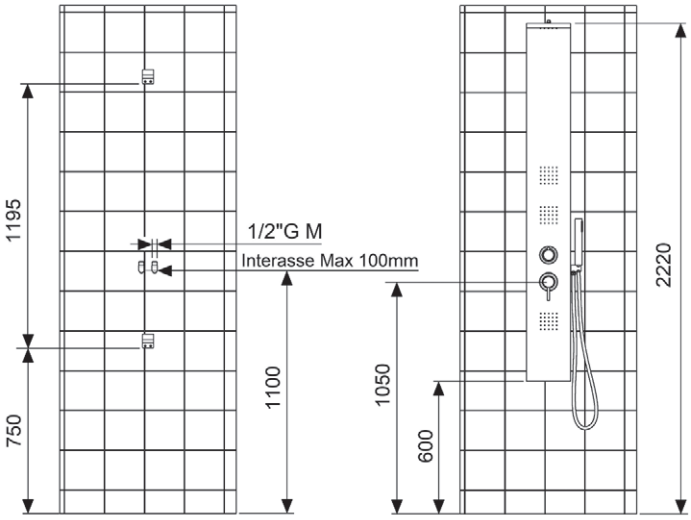

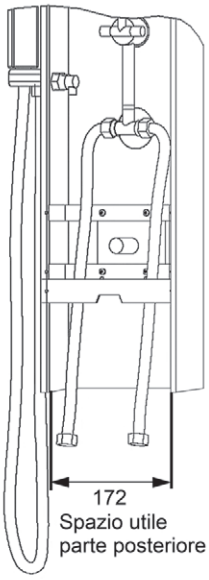

	codice	UM	min. ord. conf.	cat.
●	1350917	NR	1	05

LINEA DOCCIA

COLONNE DOCCIA MULTIFUNZIONE

FLORA COLONNA DOCCIA MULTIFUNZIONE ACCIAIO LUCIDO

Colonna in acciaio lucido multifunzione anticalcare con miscelatore e **getto a cascata**. Senza copertura superiore.
Portata 10 litri/min a 2 bar.

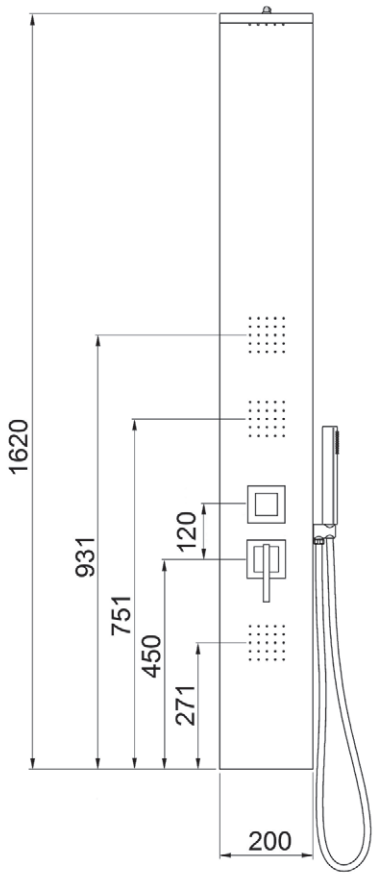

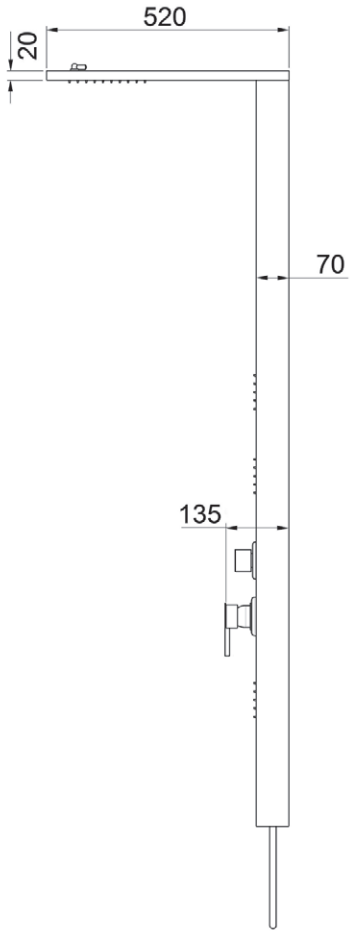

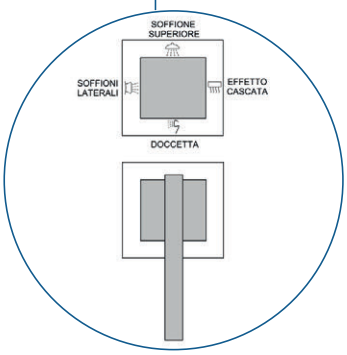

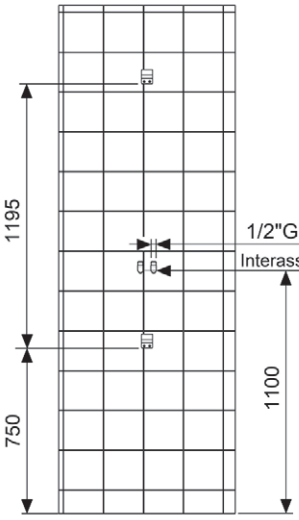

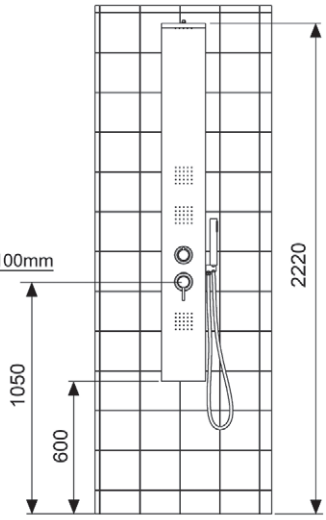

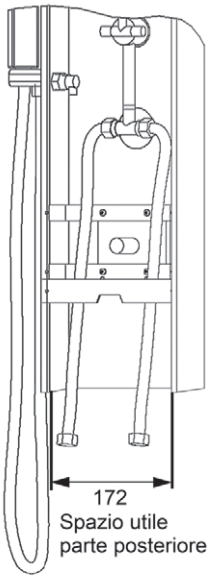

	codice	UM	min. ord. conf.	cat.	
●	**1350907**	NR	1	05	

ATENA COLONNA DOCCIA MULTIFUNZIONE ACCIAIO LUCIDO

Colonna in acciaio lucido multifunzione anticalcare con miscelatore. Senza copertura superiore.
Portata 10 litri/min a 2 bar.

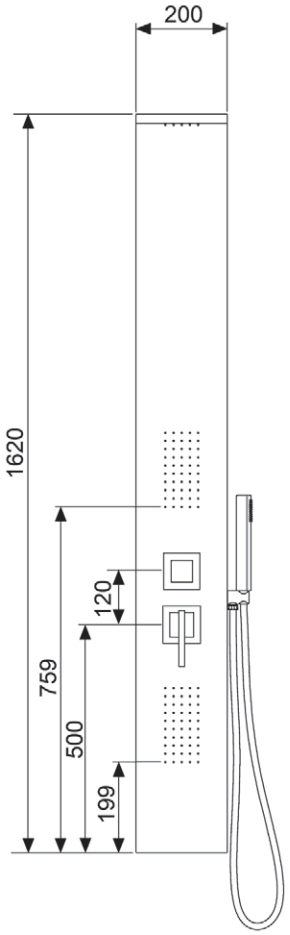

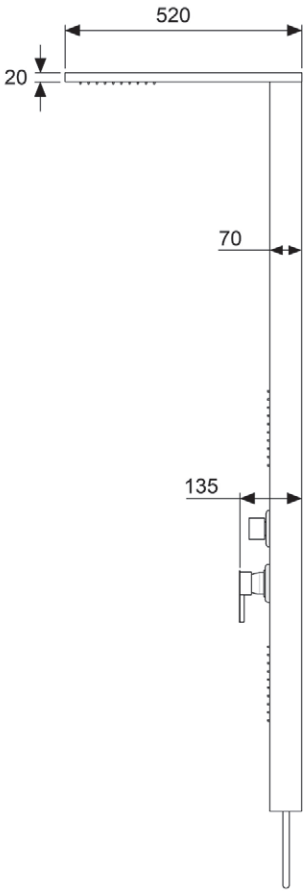

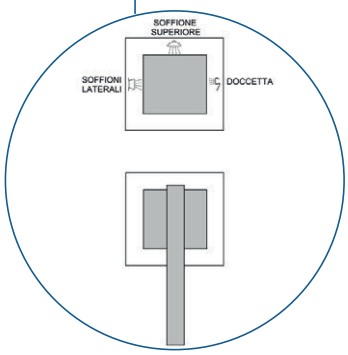

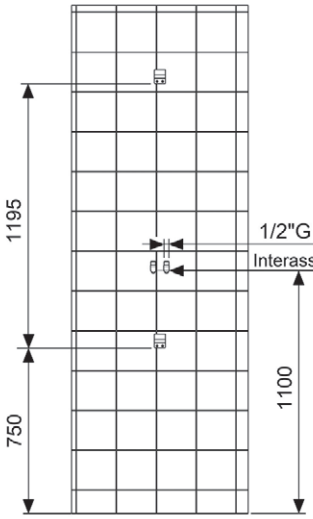

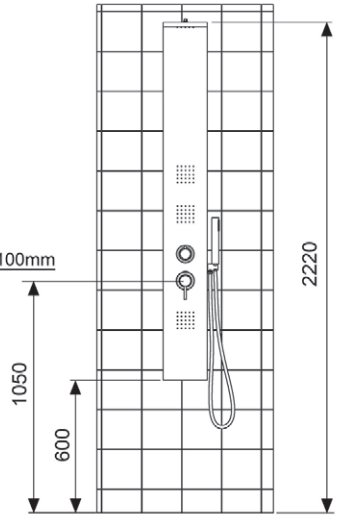

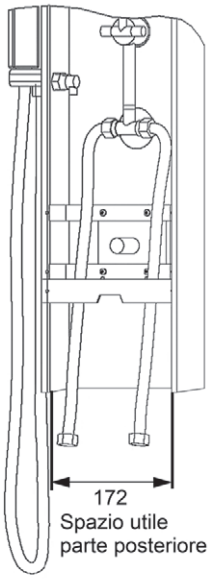

	codice	UM	min. ord. conf.	cat.
●	1350908	NR	1	05

LINEA DOCCIA

NARCISO COLONNA DOCCIA CROMATA

Colonna doccia telescopica con doccetta rettangolare monogetto in ABS (1410036) e flessibile estensibile 150cm, attacco inferiore femmina 1/2", attacco soffione maschio 1/2".

1350639

1431024

CON TERMOSTATICO QUADRATO

codice	descrizione	UM	pezzi	cat.
1350639	colonna	NR	1	04
1431024	mix con deviatore incorporato	NR	1	03

1431016

CON TERMOSTATICO BLISS TONDO COOL BODY

codice	descrizione	UM	pezzi	cat.
1350639	colonna	NR	1	04
1431016	mix con deviatore incorporato	NR	1	03

1431021

CON TERMOSTATICO

codice	descrizione	UM	pezzi	cat.
1350639	colonna	NR	1	04
1431021	mix con deviatore incorporato	NR	1	03

1431015

CON DOCCIA ESTERNO COOL BODY

codice	descrizione	UM	pezzi	cat.
1350639	colonna	NR	1	04
1431015	mix con deviatore incorporato	NR	1	03

CON FLESSIBILE

codice	descrizione	UM	pezzi	cat.
1350639	colonna	NR	1	04
1414009	deviatore MF 1/2"	NR	1	02
1414012	supporto inferiore	NR	1	02
1406015	flessibile 60 cm. 1/2"	NR	1	15

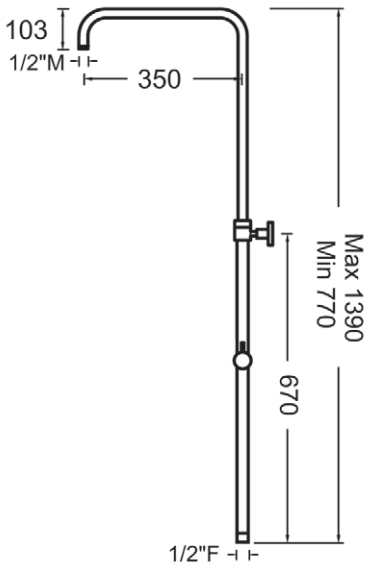

1414009

1414012

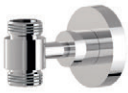

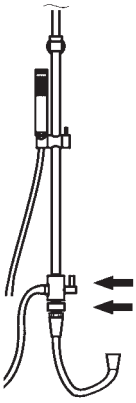

ATTENZIONE:
In fase di installazione rispettare l'ordine dei componenti:

Deviatore
Supporto a muro

SOFFIONE NON COMPRESO.

NARCISO COLONNA DOCCIA NERO OPACO

1359639

nero opaco

Colonna doccia telescopica con doccetta rettangolare monogetto in ABS e flessibile 150 cm, attacco inferiore femmina 1/2", attacco soffione maschio 1/2".

1431916

CON TERMOSTATICO BLISS TONDO COOL BODY

codice	descrizione	UM	pezzi	cat.
1359639	colonna nero opaco	NR	1	04
1431916	mix con deviatore incorporato nero opaco	NR	1	03

1431915

CON DOCCIA ESTERNO COOL BODY

codice	descrizione	UM	pezzi	cat.
1359639	colonna nero opaco	NR	1	04
1431915	mix con deviatore incorporato nero opaco	NR	1	03

NARCISO COLONNA DOCCIA SIMIL ACCIAIO

1358639

simil acciaio

Colonna doccia telescopica con doccetta rettangolare monogetto in ABS e flessibile 150 cm, attacco inferiore femmina 1/2", attacco soffione maschio 1/2".

1431816

CON TERMOSTATICO BLISS TONDO COOL BODY

codice	descrizione	UM	pezzi	cat.
1358639	colonna simil acciaio	NR	1	04
1431816	mix con deviatore incorporato simil acciaio	NR	1	03

1431815

CON DOCCIA ESTERNO COOL BODY

codice	descrizione	UM	pezzi	cat.
1358639	colonna simil acciaio	NR	1	04
1431815	mix con deviatore incorporato simil acciaio	NR	1	03

SOFFIONE NON COMPRESO.

LINEA DOCCIA

MAGNOLIA COLONNA DOCCIA

Colonna doccia telescopica con doccetta rettangolare monogetto in ABS (1410036) e flessibile estensibile 150cm, attacco inferiore femmina 1/2", attacco soffione maschio 1/2".

CON TERMOSTATICO QUADRATO

codice	descrizione	UM	pezzi	cat.
1350659	colonna	NR	1	04
1431024	mix con deviatore incorporato	NR	1	03

CON TERMOSTATICO BLISS TONDO COOL BODY

codice	descrizione	UM	pezzi	cat.
1350659	colonna	NR	1	04
1431016	mix con deviatore incorporato	NR	1	03

CON TERMOSTATICO

codice	descrizione	UM	pezzi	cat.
1350659	colonna	NR	1	04
1431021	mix con deviatore incorporato	NR	1	03

CON DOCCIA ESTERNO COOL BODY

codice	descrizione	UM	pezzi	cat.
1350659	colonna	NR	1	04
1431015	mix con deviatore incorporato	NR	1	03

CON FLESSIBILE

codice	descrizione	UM	pezzi	cat.
1350659	colonna	NR	1	04
1414009	deviatore MF 1/2"	NR	1	02
1414012	supporto inferiore	NR	1	02
1406015	flessibile 60 cm. 1/2"	NR	1	15

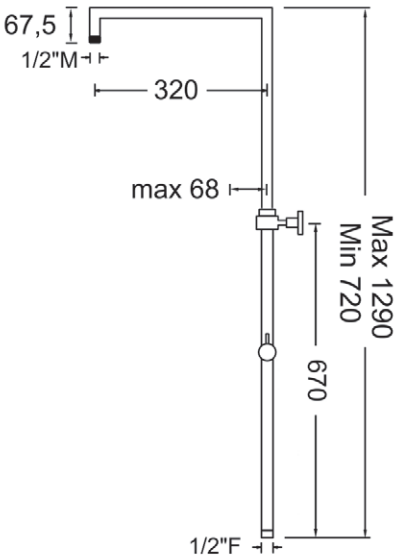

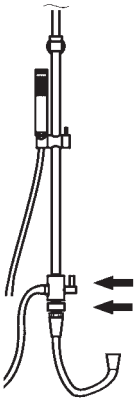

SOFFIONE NON COMPRESO.

VIOLA COLONNA DOCCIA

Colonna doccia telescopica con doccetta cilindrica monogetto in ABS (1412008) e flessibile estensibile 150cm, attacco inferiore femmina 1/2", attacco soffione maschio 1/2".

1350649

1431016

CON TERMOSTATICO BLISS TONDO COOL BODY

codice	descrizione	UM	pezzi	cat.
1350649	colonna	NR	1	04
1431016	mix con deviatore incorporato	NR	1	03

1431021

CON TERMOSTATICO

codice	descrizione	UM	pezzi	cat.
1350649	colonna	NR	1	04
1431021	mix con deviatore incorporato	NR	1	03

1431015

CON DOCCIA ESTERNO COOL BODY

codice	descrizione	UM	pezzi	cat.
1350649	colonna	NR	1	04
1431015	mix con deviatore incorporato	NR	1	03

CON FLESSIBILE

codice	descrizione	UM	pezzi	cat.
1350649	colonna	NR	1	04
1414009	deviatore MF 1/2"	NR	1	02
1414012	supporto inferiore	NR	1	02
1406015	flessibile 60 cm. 1/2"	NR	1	15

1414009

1414012

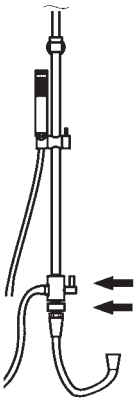

ATTENZIONE:
In fase di installazione rispettare l'ordine dei componenti:

Deviatore
Supporto a muro

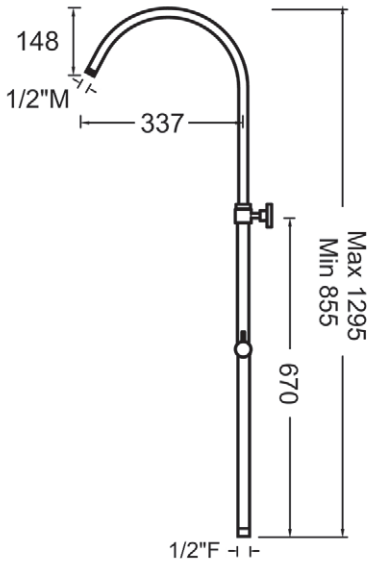

SOFFIONE NON COMPRESO.