CODICE 3001012

MISCELATORE DA BIDET SERIE DADO

Delò DADO, design unico e prestazioni garantite dalla qualità Made in Italy.

La serie Delò Dado è caratterizzata da linee squadrate ed eleganti, che conferiscono carattere alla stanza da bagno.
In particolare il miscelatore da bidet Delò Dado è un pratico monocomando di design, contraddistinto da:

- corpo in robusto ottone con finitura cromata
- dotato di piletta con il comodo meccanismo clicker per apertura e chiusura rapidi con un semplice click sul tappo;
- disponibilità in varie finiture colore;
- **5 anni di garanzia**.
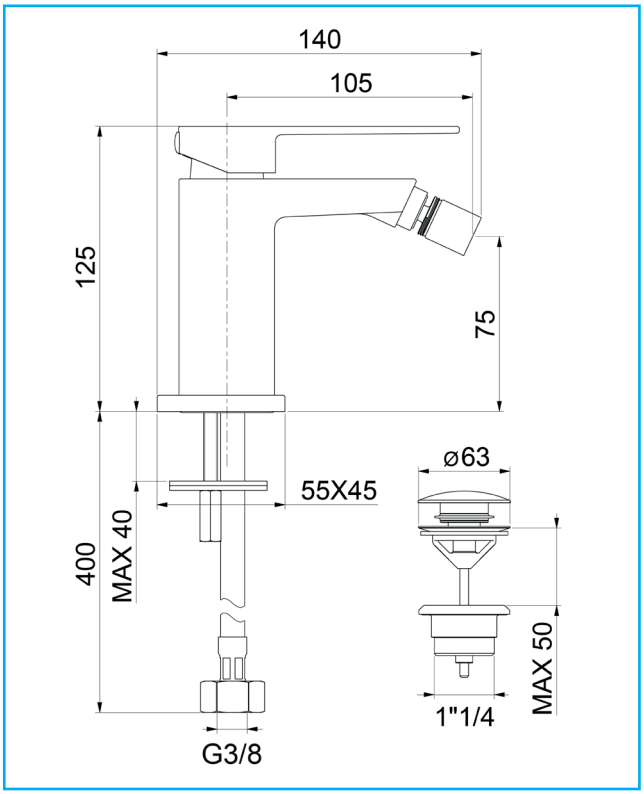
cromo | bianco opaco | nero opaco | simil acciaio